사용자매뉴얼

RX-3000

(주)로덱

목차

머리말 ---------- 1
안전하게 사용하기 위한 표시 ---------- 2
안전상의 주의 ---------- 3
제품의 특징 ---------- 5
제품의 설명 ---------- 6
사용 전 주의사항 ---------- 11
사용 방법 ---------- 12
고장 및 이상 발생 시 대처방법 ---------- 22
부품의 교환방법 ---------- 24
품질보증에 관한 사항 ---------- 26
사용 후 보관 및 관리방법 ---------- 26
설치설명서 ---------- 27
박스 구성품 ---------- 46
기재사항 ---------- 47
약도 ---------- 48

머리말

안과용진료장치및의자(모델명: RX-3000)를 구입하여 주셔서 대단히 감사합니다.

사용 전에 「안전상의 주의」를 잘 읽은 뒤에 바르게 사용하십시오.

여기에 표시된 주의사항은 안전에 관한 중요한 내용을 기재하고 있으므로 반드시 지켜주십시오.

사용환경

- ✓ 생활 환경의 온도(-10˚C~40˚C), 습도 (30~85%), 공기압력(70~106Kpa) 조건 하에서 사용하고 직사광선에 노출되는 곳에 두지 마십시오
- ✓ 부드러운 작동을 위해 수평이 되고 안정되게 설치하십시오.
- ✓ 사용하기 전에 전원코드가 정확하게 연결되었는지 항상 확인하십시오
- ✓ 전압은 AC220 ~ 230V, 50/60Hz 에서 사용하십시오
- ✓ 본 기기를 사용하지 않을 때에는 전원을 OFF로 해 두시기 바랍니다

■ 안전하게 사용하기 위한 표시

본 사용설명서에는 사용하는 사람이나 다른 사람에게 미칠 수 있는 위해 및 재산상의 손해를 미연에 방지하고 안전하고 바르게 사용할 수 있도록 중요한 내용을 기재하고 있습니다.

다음의 표시, 기호를 잘 이해하고 나서 "안전상의 주의"와 본문을 읽고 기재사항을 지키기 바랍니다.

표시 및 의미

	경고	이 표시를 무시하고 잘못된 방법으로 취급하면 사망 또는 심각한 부상의 위험을 초래할 수 있습니다
	주의	이 표시를 무시하고 잘못된 방법으로 취급하면 사람이 상해를 받을 가능성 또는 물적 손해가 발생할 가능성이 있습니다

기호 및 의미

	경고를 뜻합니다. 구체적인 내용은 기호 근처에 문장이나 그림으로 표시합니다
	금지를 뜻합니다. 구체적인 내용은 기호 근처에 문장이나 그림으로 표시합니다
	명령을 뜻합니다. 구체적인 내용은 기호 근처에 문장이나 그림으로 표시합니다

■ 안전상의 주의

기호	예방항목
	수리를 위해 기기를 분해하지 마십시오. 전기충격을 받을 수 있습니다. 수리를 위해서는 판매처에 연락하시기 바랍니다
	물이나 다른 액체가 뿌려지는 곳에 기기를 놓지 마십시오. 화재나 전기충격이 일어날 수 있습니다
	단상 교류 전원플러그에 연결하십시오. 만일 다른 곳에 연결하면, 화재 및 전기 충격이 일어날 수 있습니다
	퓨즈는 전원코드를 뺀 후, 교환하십시오. 만일 그렇지 않으면 전기 충격이 일어날 수 있습니다. 정격 퓨즈를 사용하십시오
	만일 기기에서 연기나 다른 문제가 발생하면 즉시 전원코드를 빼십시오. 그렇지 않을 경우 화재의 위험성이 있습니다 수리를 위해서는 판매처에 연락하시기 바랍니다
	테이블에 기기를 올려 놓을 때, 5˚이상 경사지게 하거나 불안정하게 올려놓지 마십시오. 기기로 인해 부상을 입을 수 있습니다

기호	예방항목
	규정치 이상의 무거운 물체를 테이블에 올려놓지 마십시오. 기기로 인해 부상을 입을 수 있습니다
	기기 작동 시 움직이는 기기 사이로 손가락을 넣지 마십시오. 기기로 인해 부상을 입을 수 있습니다
	커버를 함부로 열지 마십시오. 전기충격을 받을 수 있습니다. 수리가 필요할 때는 판매처에 연락하십시오
	포롭터를 행거에 장착 시 볼트는 정확하게 조이십시오 떨어져서 부상을 입을 수 있습니다
	포롭터 행거에 7Kg 이상의 무거운 물체를 매달지 마십시오 떨어져서 부상을 입을 수 있습니다.
	주 공급 전원의 전압이 장비의 사용설명에 기재된 전압과 동일한지 확인하십시오
	사용하려는 전압이 확실치 않은 경우 전기설비나 보수를 맡은 회사에 의뢰하여 주 전력의 전압을 반드시 확인한 후 사용하십시오
	장비의 보호 및 전기적 안전성을 확보하기 위하여 장비가 연결된 전원 소켓에는 다중 소켓이나 다른 용도 전력사용을 위한 연결이 되어 있지 않아야 합니다

■ 제품의 특징

- 진료실 특성에 따라 좌향형, 우향형으로 선택이 가능합니다.
- 원터치 방식의 잠금해제 장치를 채택하여 슬라이드 테이블의 사용이 매우 편리합니다.
- 슬릿램프의 전원공급 장치에 Free Voltage 기능이 있어 전압 조절이 용이하며 모든 메이커의 세극등 장착이 가능합니다.
- 충전기가 장착되어 있어 네가지 종류의 Retino 또는 Micro Scope의 배터리 핸들 충전이 가능합니다.
  (충전가능모델 : 웰치알렌, 나이츠, 킬러, 하이네)
- 유니트의 컨트롤 패널 및 의자측면의 스위치와 별도로 풋스위치를 이용하여 의자의 높낮이 조절이 가능합니다.
- 유니트 및 의자측면의 컨트롤 패널에서 Full Down 기능을 이용하여 원터치로 의자를 최저 위치까지 내릴 수 있습니다.
- 유니트 컨트롤 패널에서 진료실 실내전등의 ON/OFF가 가능하며 슬라이드 테이블과 연동할 수 있는 자동 기능으로 진료의 편의성을 증대하였습니다.
- 포롭터 행거용 자동암 기능이 있습니다.
- 의자의 등받이 Tilt 기능 기능이 있습니다.
- 의자 팔걸이 회전 기능이 있습니다.
- 의자시트의 회전 기능이 있습니다.
- 헤드레스트 회전 기능이 있습니다.

■ 제품의 설명(각부의 명칭, 제품의 구성, 성능)

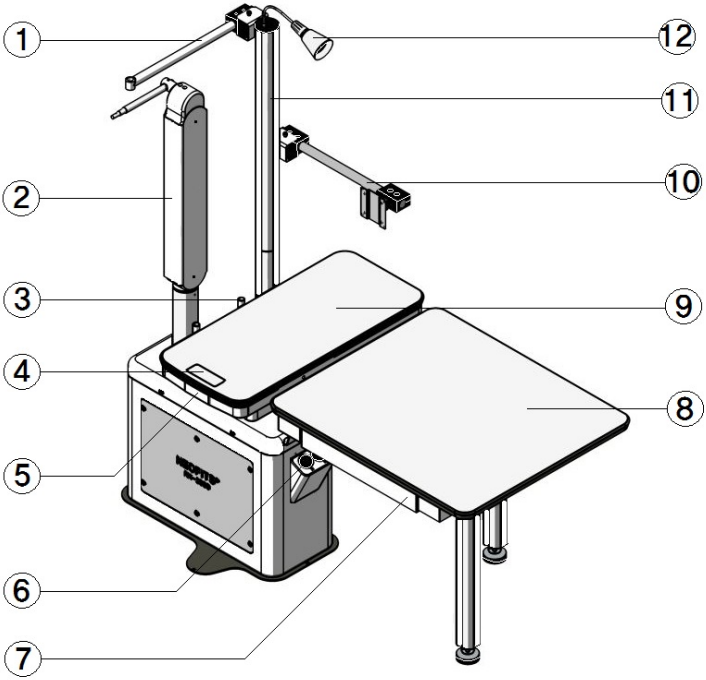

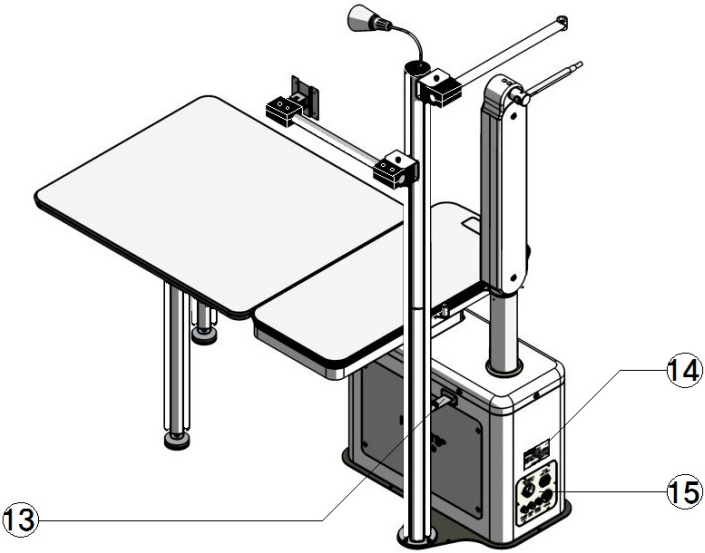

각부의 명칭과 기능

① 차트암: 차트 프로젝터를 거치할 수 있습니다

② 포롭터 행거용 자동암: 포롭터를 거치할 수 있습니다

③ 슬릿램프 거치대: 설치시 체결합니다(설치설명서 참조)

④ 컨트롤 패널: 슬라이드 테이블, 의자 업/다운, 램프 온/오프, 실내 조명 자동/수동 및 포롭터 자동암의 TREAT/REST를 기능이 있습니다

⑤ 테이블 잠금해제 레버: 슬라이드 테이블의 락킹을 해제 할 수 있습니다

⑥ 충전기: 스코프용 배터리핸들을 충전할 수 있습니다

⑦ 서랍: 액세서리를 수납하거나 TR 렌즈폼을 내장할 수 있습니다

⑧ 사이드 테이블: 의사용 테이블입니다

⑨ 슬라이드 테이블: 슬릿램프를 장착할 수 있는 진료용 테이블입니다. 환자의 무릎이 안전스위치에 닿으면 테이블 및 의자의 작동이 멈춥니다

⑩ 모니터암: 모니터를 거치할 수 있습니다

⑪ 스탠드 폴 : 차트암, 모니터암 그리고 램프를 거치할 수 있습니다

⑫ 램프: 컨트롤 패널에서 스탠드 램프 온/오프를 할 수 있습니다

⑬ 스탠드 브라켓: 스탠드 흔들림 방지용으로 설치 시 체결합니다

⑭ 제품라벨: 의료기기 표시기재사항이 부착되어 있습니다

⑮ 본체 컨넥터부: 퓨즈가 내장되어 있는 AC220V 전원입력 소켓, 풋스위치, 의자, 실내전등, 스탠드램프 컨넥터 및 AC220V 출력 콘센트가 있습니다

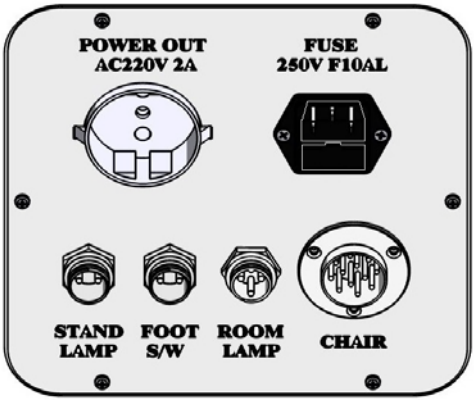

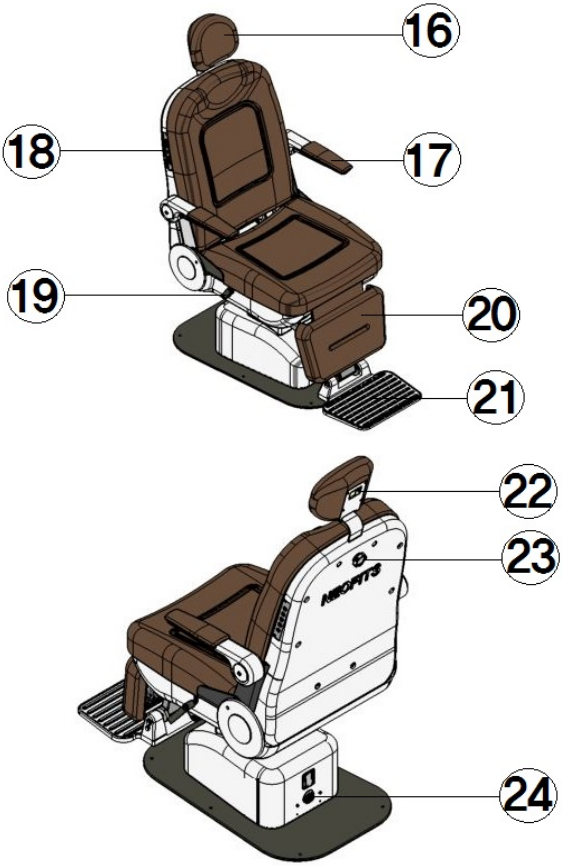

⑯ 헤드레스트(머리받침): 수동으로 90° 젖혀집니다

⑰ 암레스트(팔걸이): 수동으로 90° 회전합니다

⑱ 컨트롤 패널: 의자 업/다운, 틸트/원위치, 풀다운 기능이 있습니다

⑲ 고정 레버: 수동으로 회전 각도를 고정할 수 있습니다

⑳ 종아리받침: 의자가 뒤로 젖혀질 때 종아리부위를 받칩니다

㉑ 발받침: 발을 올려놓을 수 있고 수동으로 접을 수 있습니다

㉒ 헤드레스트 조정간: 머리받침의 각도를 조절하는 레버입니다

㉓ 헤드레스트 조정나사: 머리받침의 높이를 조절합니다

㉔ 의자 컨넥터: 본체-의자간 제어케이블을 연결할 수 있습니다

성능 및 전기적 특성

- ✓ 진료용 테이블 크기: 830x395mm
- ✓ 진료용 테이블 슬라이딩 이송 거리: 500mm
- ✓ 진료용 테이블 높이: 최저 700~최고 970mm
- ✓ 진료용 테이블의 최대 허용중량: 30kg
- ✓ 충돌 방지용 안전장치: 진료테이블 하단 감지 시 테이블, 의자 작동 정지
- ✓ 슬리트 램프 전원: DC5.5~14.5V(Free Voltage), 출고 시에는 DC12V 로 세팅됩니다.
- ✓ Fixation 용 LED 전원: DC3.5~7V
- ✓ 충전기 사양: DC3.5~3.75V
- ✓ DC 출력: DC12V, 1.5A
- ✓ 의사용 사이드테이블 크기: 905*660mm
- ✓ 진료장치(유니트) 무게: 128kg
- ✓ 포롭터암 작동 범위: 34°~40°
- ✓ 의자 높이: 최저 500 ~ 최고 810mm
- ✓ 의자 틸트 각도: 105° ~ 175°
- ✓ 의자 회전 각도: 90°
- ✓ 의자 최대 허용중량: 130kg
- ✓ 헤드레스트, 암레스트 회전 각도: 90°
- ✓ 의자 무게: 90kg
- ✓ 정격전압 및 소비전력: AC220V 50/60Hz, 250VA
- ✓ 전기충격에 대한 보호형식 및 보호 정도에 의한 분류 :1급기기, B형 장착부

치수(단위: mm)

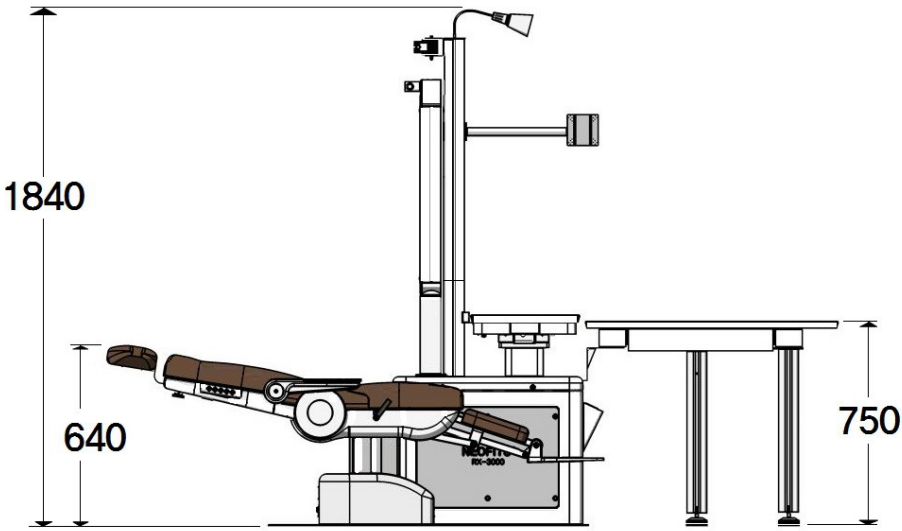

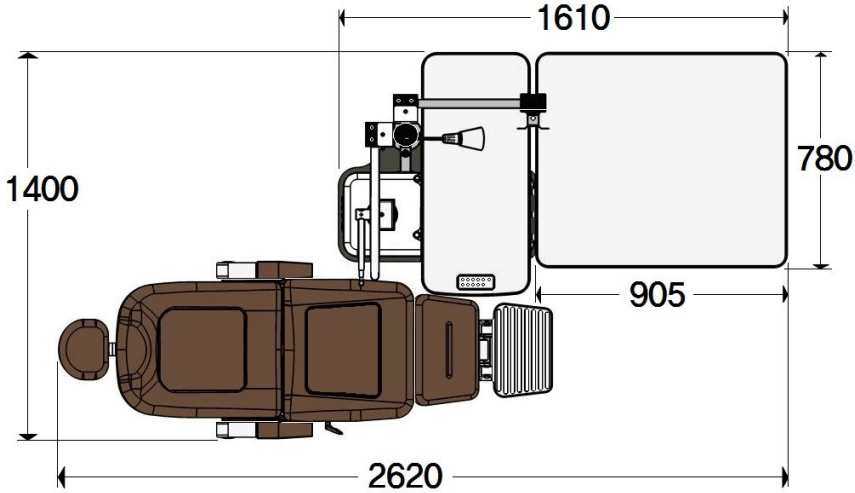

액세서리

다음의 액세서리를 확인하십시오. ( )은 부품의 수량을 나타냅니다.

- ✓ 취급설명서 (1EA)
- ✓ LED 램프(1EA), 스탠드에 장착되어 있습니다
- ✓ 퓨즈 5A(2EA), 본체 후면 전원입력 소켓에 내장되어 있습니다
- ✓ 본체 전원케이블 1,800mm, 흑색(1EA)
- ✓ 의자 제어케이블 1,500mm, 회색(1EA)

■ 사용 전 주의사항

- ✓ 장비 사용 중 이상 징후 발견 시 즉시 장비의 사용을 중단하고 환자를 장비에서 격리 시킨 후 장비의 전원을 차단하고 구입처 또는 본사로 연락하십시오
- ✓ 진료용 장비의 사용을 위하여 규정된 전원을 사용하여야 합니다. 사용하는 전압이 너무 높거나 반대로 너무 낮으면 시스템이 정상적으로 작동되지 않을 수 있습니다
- ✓ 사용설명서에 규정된 전압에 맞는 정품 규격 퓨즈를 사용하여야 합니다
- ✓ 슬라이드 테이블 위에는 사용 중량을 초과하는 무거운 물체를 올려놓으면 안됩니다.
- ✓ 장비를 비전문가가 임의로 분해하여서는 안됩니다 이는 장비 고장의 원인이 되거나 전원 시스템에 문제를 일으킬 수 있습니다.
- ✓ 사용목적 이 외의 용도로 장비의 개조 또는 부분품을 임의 변경하여 사용하지 말아야 합니다
- ✓ 장비의 사용 지식이 없는 사람의 임의 조작 및 소아 등이 장비에 임의로 접근하거나 장난하지 않도록 합니다

■ 사용 방법

◎ 사용 전 준비사항

1. 주 공급 전원의 전압이 장비의 사용설명에 기재된 전압과 동일한지 확인하십시오. 사용하려는 전압이 확실치 않은 경우 전기설비나 보수를 맡은 회사에 의뢰하여 주 전원의 전압을 반드시 확인한 후 사용하여야 합니다
2. 장비의 보호 및 전기적 안전성을 확보하기 위하여 장비가 연결된 전원 소켓에는 다중 소켓이나 다른 용도의 전력 사용을 위한 연결이 되어 있지 않아야 합니다
3. 콘센트에 전원플러그를 꼽고 컨트롤 패널에서 전원 스위치를 약 3초 정도 길게 누르십시오(POWER ON)

◎ 장비 작동방법

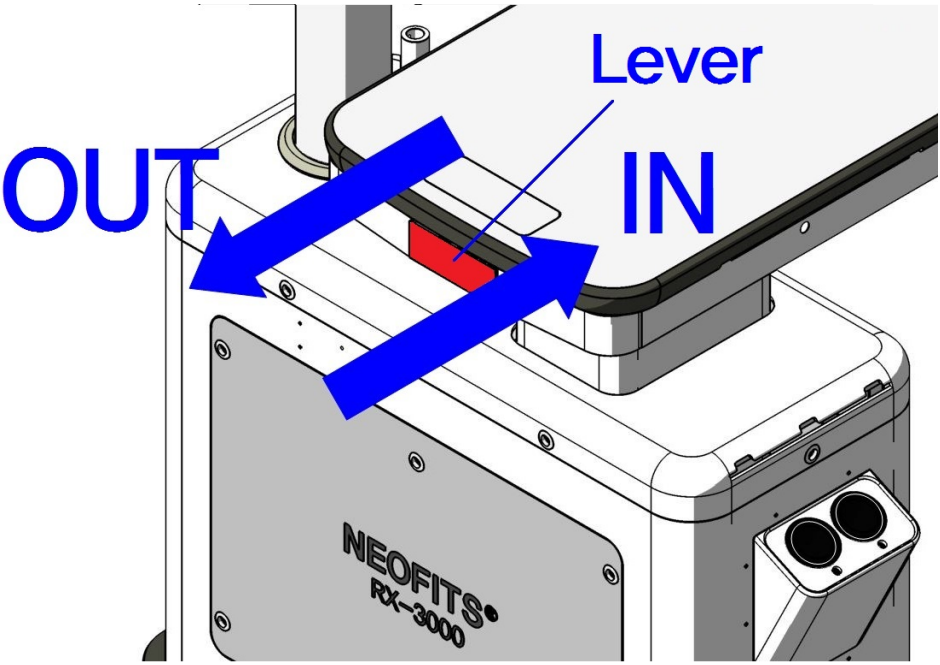

- ✓ 테이블 이송 레버의 하단부 내측에 레버를 이용하여 진료용 테이블의 잠금을 해제할 수 있습니다.
- ✓ 레버를 당기면 진료용 테이블의 잠금이 해제됩니다.
- ✓ 테이블이 OUT방향으로 완전히 슬라이드 되면 슬릿램프가 켜지고 테이블이 잠금됩니다.
- ✓ 테이블이 IN방향으로 슬라이드 되면 슬릿램프가 꺼지고 테이블이 잠금됩니다

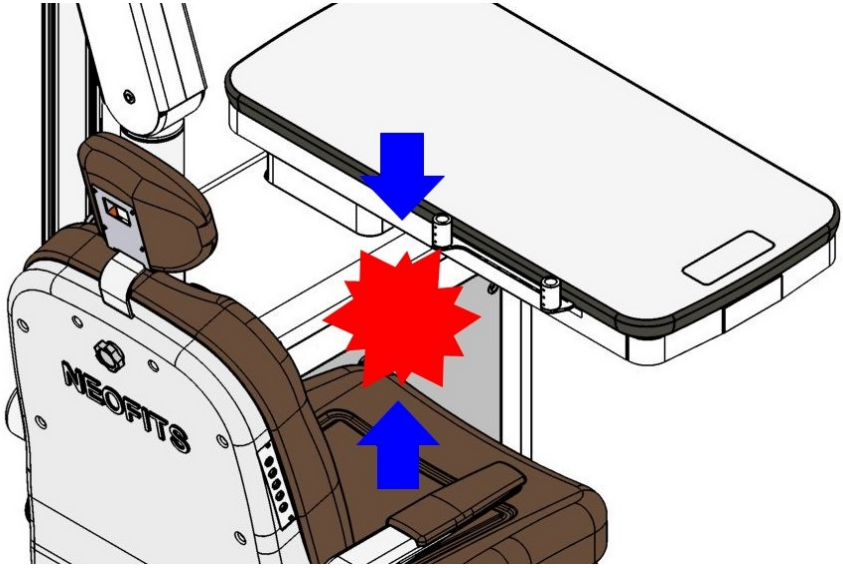

- ✓ 환자의 무릎이 슬라이드 테이블 하부의 안전스위치에 닿으면 테이블의 하강 및 의자의 상승 동작이 정지됩니다

✓ 컨트롤 패널 기능설명(유니트)

① 메인전원 ON/OFF. 3초간 길게 누르십시오

② 진료실 전등 ON/OFF > 슬라이드 테이블과 연동(자동)

③ 포롭터암 Treat

④ Table UP

⑤ Chair UP

⑥ Stand Light ON/OFF

⑦ 진료실 전등 ON/OFF > 수동

⑧ 포롭터암 Rest

⑨ Table DOWN

⑩ Chair DOWN

⑪ Chair FULL DOWN

✓ 컨트롤 패널 기능설명(의자)

① 등받이 뒤로 젖힘(종아리받침 상향)

② 등받이 앞으로 세움(종아리받침 하향)

③ Chair UP

④ Chair DOWN

⑤ Chair FULL DOWN

✓ 진료의자의 높낮이와 등받이의 틸트기능 및 헤드레스트, 암레스트, 시트의 회전 기능이 있어 망막환자의 진료에 효율적이며 포롭터 검사를 통한 시력검사까지 원스톱 진료를 가능 하게 합니다.

✓ 의자의 업다운 스트로크가 커서 사용이 편리합니다.

✓ 등받이와 종아리 받침이 동시에 움직이며 최대 눕힘각도 105~175°

✓ 팔받침을 회전할 수 있어 환자의 출입이 자유롭습니다

✓ 환자의 앉은키 차이로 인한 검사 및 안약 점안시에 사용합니다.

✓ 의자 시트를 좌우로 350° 회전할 수 있어 휠체어 환자 및 장애 환자의 출입 시 불편을 최소화 하였습니다.

✓ 인체에 무해한 친환경 방수소재의 LEATHER를 사용하여 위생적이며 내구성이 우수합니다.

✓ 환자의 시력검사를 위한 포롭터를 설치할 수 있습니다.

✓ 근용검사 시 편리한 위치에 Trial Lens 를 보관할 수 있습니다

.

✓ 다양한 종류의 Retino 또는 Micro Scope 의 배터리 핸들을 충전할 수 있습니다.(충전가능모델 : 웰치알렌, 나이츠, 킬러, 하이네)

✓ 진료의자 상하 작동을 콘솔박스 및 의자의 측면 스위치와 병행하여 사용할 수 있습니다.

✓ 슬릿램프 검사 영상의 디스플레이를 위한 모니터 및 시력검사를 위한 CP를 동시에 장착할 수 있습니다.

■ 고장 및 이상 발생 시의 대처방법

문제발생 시 조작방법

	경고	수리를 위해 기기를 분해하지 마십시오 전기충격을 받을 수 있습니다 수리를 위해서는 판매처에 연락하시기 바랍니다
	주의	커버를 함부로 열지 마십시오 전기충격을 받을 수 있습니다 수리가 필요할 때는 판매처에 연락하십시오

만일 문제가 발생하면 다음 체크 리스트를 확인하시기 바랍니다. 그 외에는 판매처에 연락하십시오.

✓ **체크 리스트**

내용	원인	처치	참조
의자 또는 테이블의 작동이 안됨	전원코드 연결상태 확인	전원스위치를 끄고 전원코드를 연결하십시오.	
	전원스위치 ON상태 확인	메인 스위치 전원을 ON하십시오.	
	퓨즈상태 점검	"퓨즈 교체"참조	
	안전스위치 동작	슬라이드 테이블 하부의 안전스위치를 확인하고 이물질이 끼었는지 점검하십시오	

진료용 테이블의 수동잠금 해제방법

고장 시에 진료용 테이블의 잠금을 해제하기 위해서는 다음과 같이 잠금 해제용 홀부를 통해 잠금용 레버를 드라이버 또는 가느다란 도구를 사용하여 화살표 방향으로 밀면 잠금을 해제할 수 있습니다

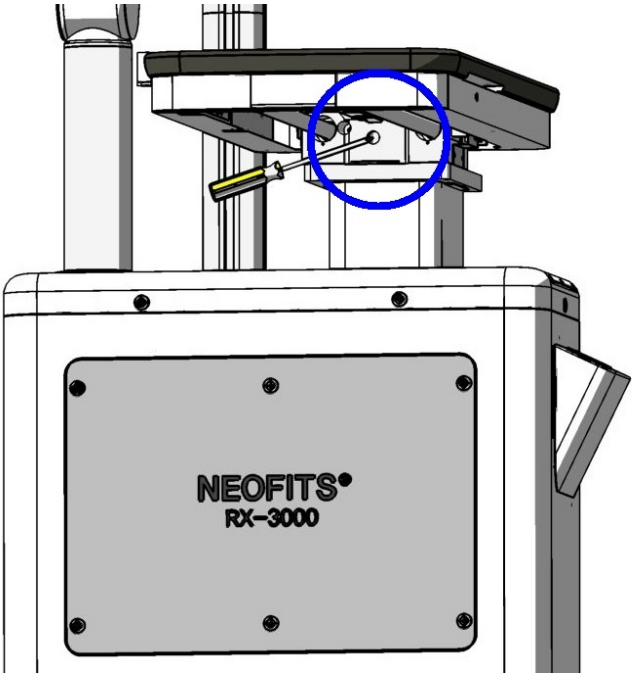

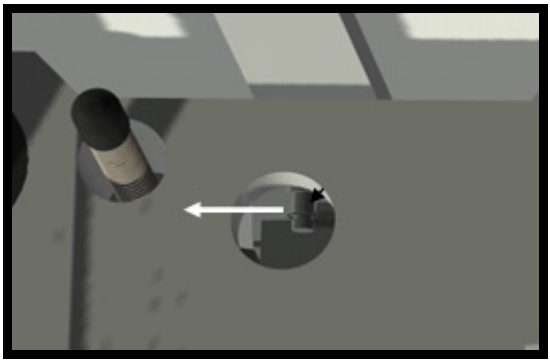

■ 부품의 교환 방법

◎ 일상의 관리

✓ 기기를 사용하지 않을 때는 전원 스위치를 꺼 두십시오

✓ 먼지가 많은 곳에 기기를 두지 마십시오

◎ 퓨즈의 교체

⚠	**경고**	퓨즈는 전원코드를 뺀 후, 교환하십시오 만일 그렇지 않으면 전기 충격이 일어날 수 있습니다. 정격 퓨즈를 사용하십시오

전원 스위치가 꺼져 있는지 확인한 후 전원코드를 빼십시오

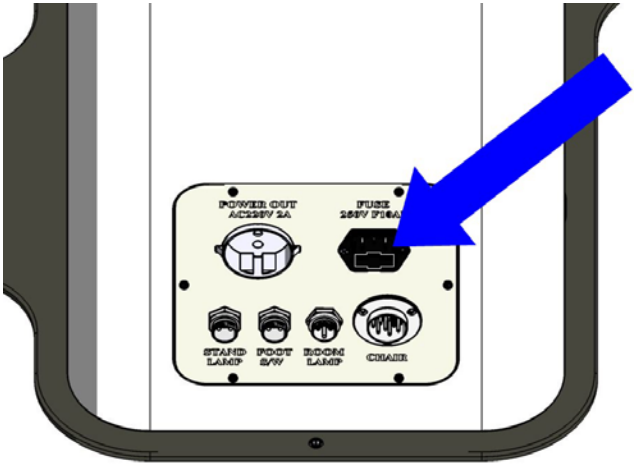

✓ 전원 입력 소켓의 하단부를 드라이버나 뾰족한 공구 등으로 퓨즈 폴더를 여십시오

✓ 새로운 퓨즈로 교환하십시오(250V 5A 2EA)

외장커버 청소

	주의	커버를 함부로 열지 마십시오. 전기충격을 받을 수 있습니다. 수리가 필요할 때는 판매처에 연락하십시오
	주의	화학약품 보관장소나 가스발생장소에 설치하지 마십시오 물기가 가까이 있지 않은 장소에 설치하십시오. 기압, 온도, 습도, 일광, 염분, 이온성분 등을 포함한 공기 등으로부터 악영향을 일으키지 않는 장소에 설치하십시오. 사용하지 않을 때는 전원코드를 빼 두십시오

외장 커버나 조작패널을 청소할 때는 부드러운 면 헝겊으로 닦되 표면에 묻은 찌든 때는 가정용 주방세제를 헝겊에 뿌려 닦으십시오

램프의 교환

	경고	램프를 교체 시, 전원스위치를 끄십시오 전기충격을 받을 수 있습니다. 램프 전원을 켠 상태로 교체하지 마십시오 화상을 입을 수 있습니다

반드시 전원스위치가 OFF 되었는지 확인 하십시오

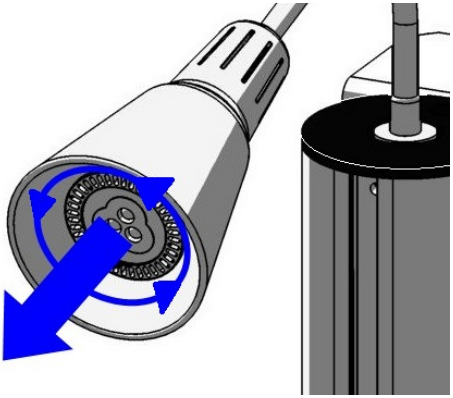

✓ 조명스위치를 끈 후 램프를 그림과 같이 반시계 방향으로 돌려서 빼십시오

- ✓ 새로운 램프를 시계 방향으로 돌려서 장착하십시오
- ✓ 램프 DC12V 3W(램프 구입은 판매처에 문의하십시오)

■ 품질보증에 관한 사항

본 기기의 무상수리기간은 구입 일로부터 1년입니다

사용자의 부주의로 인한 고장은 보증수리기간에서 제외됩니다

■ 사용 후 보관 및 관리방법

- ✓ 진료가 끝났을 시 의자는 최하 위치로 내리십시오
- ✓ 진료용 테이블은 사용 후 휴진위치로 이동시킵시오
- ✓ 물이 가까이 있지 않은 장소에 보관하십시오
- ✓ 상온에서 보관하십시오
- ✓ 장시간 사용하지 않을 때는 깨끗한 천 등으로 덮어서 보관하십시오
- ✓ 진료시간 이 외에는 장비의 주 전원을 완전 차단하여 두십시오
- ✓ 과도한 습기의 발생장소나 직사광선이 직접 투과되는 장소에는 설치 또는 보관을 금하십시오
- ✓ 설치 및 보관에 용이한 최저 온도 및 최고 온도 (최저 –10℃ ~ 최고 40℃ 이하)
- ✓ 설치 및 보관에 용이한 권장 습도 (30% ~ 85%)
- ✓ 장비의 청소는 부드러운 면 헝겊으로 닦되 표면에 묻은 찌든 때는 가정용 주방세제를 뿌려서 면 헝겊으로 닦으십시오
- ✓ 사용 중 장비의 이동이 생길 경우 슬라이드 테이블의 수평상태를 점검하십시오

■ 설치 설명서

- **조립에 필요한 볼트는 제품에 체결되어있습니다.**
- **다음과 같은 공구가 필요합니다.**

✓ (+)드라이버

✓ 육각렌치

✓ 송곳과 같이 끝이 뾰족한 공구

- **포롭터 케이블 설치**

1. 포롭터 자동암 커버를 분리하십시오.

✓ 송곳과 드라이버(+)를 사용하여 볼트캡을 분리하고 볼트를 풀으십시오

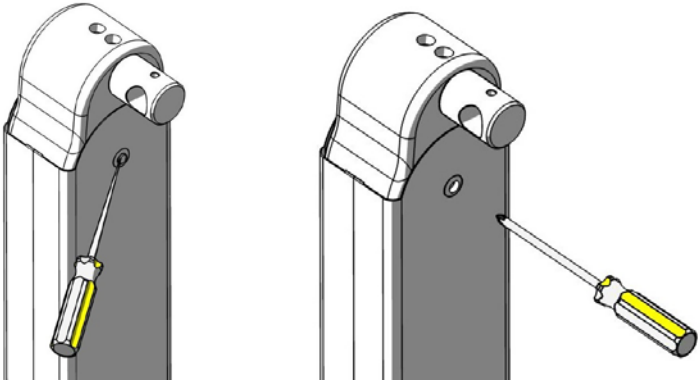

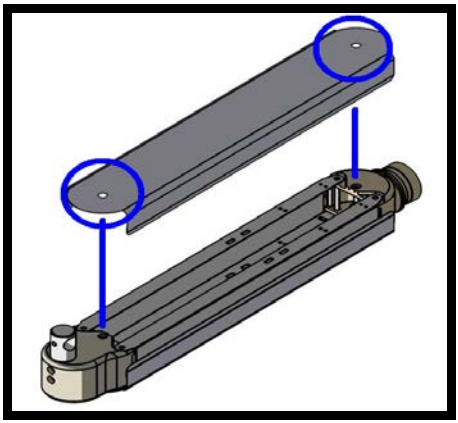

2. 포롭터 케이블을 링크바 홈을 이용하여 삽입하십시오.

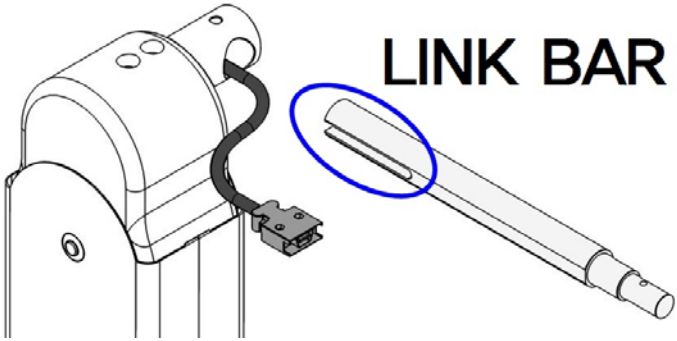

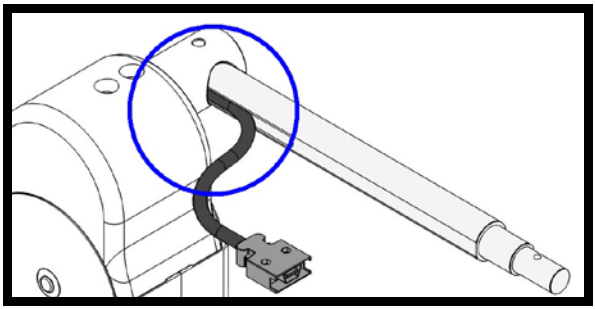

✓ 링크바는 셋스크류(1개)로 고정하십시오; 렌치드라이버 사용

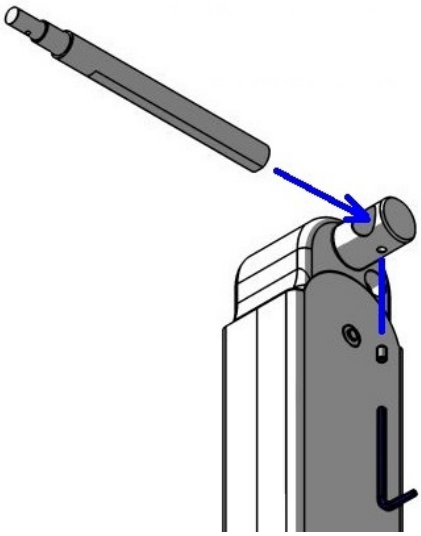

✓ 포롭터 케이블을 그림과 같이 구멍에 넣으십시오.

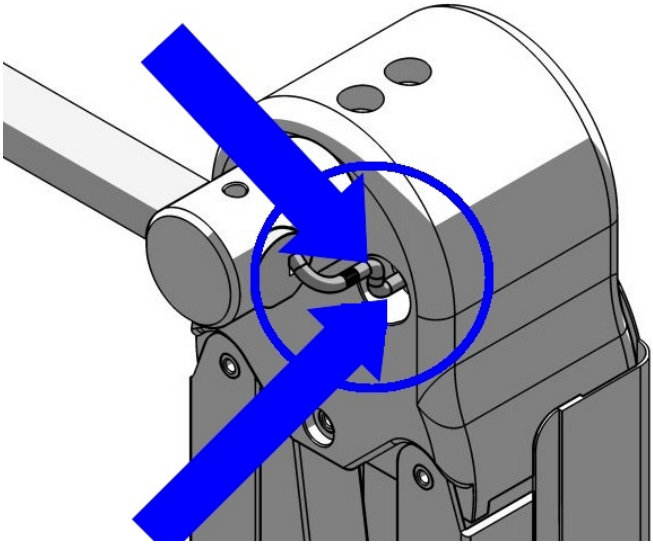

3. 포롭터 케이블을 자동암 하부까지 내려가도록 하십시오

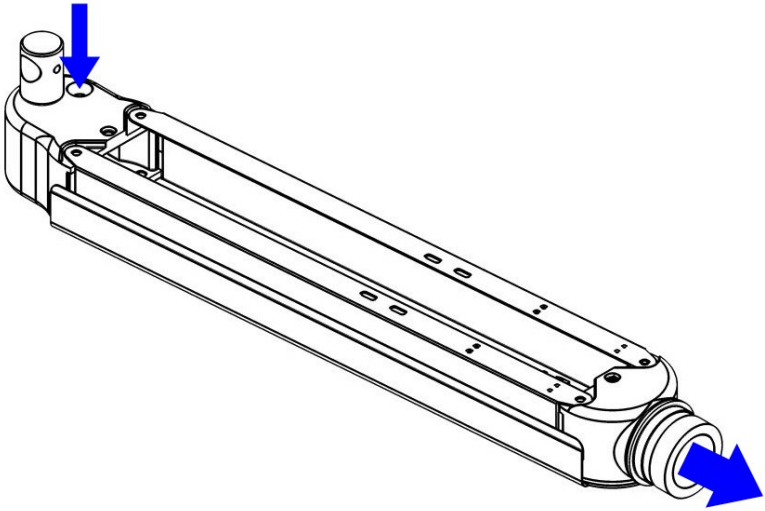

4. 포롭터 자동암 커버를 닫으십시오.

포롭터 자동암 설치

1. 본체 커버를 분리하십시오; 송곳, (+)드라이버 사용

✓ 볼트캡을 빼려면 끝이 뾰족한 공구를 사용하십시오.

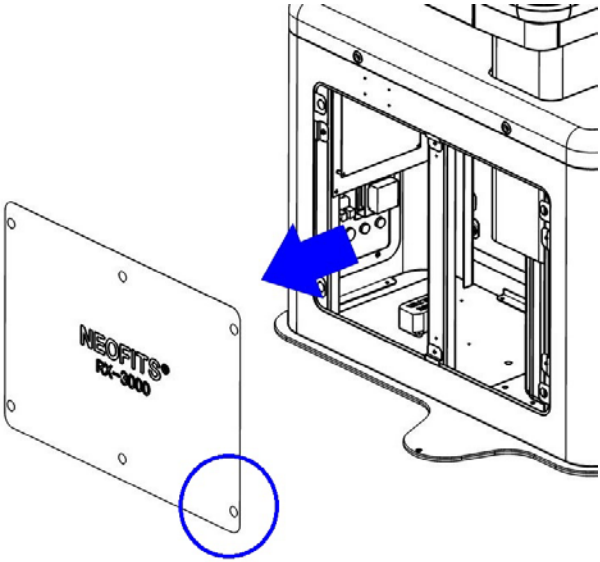

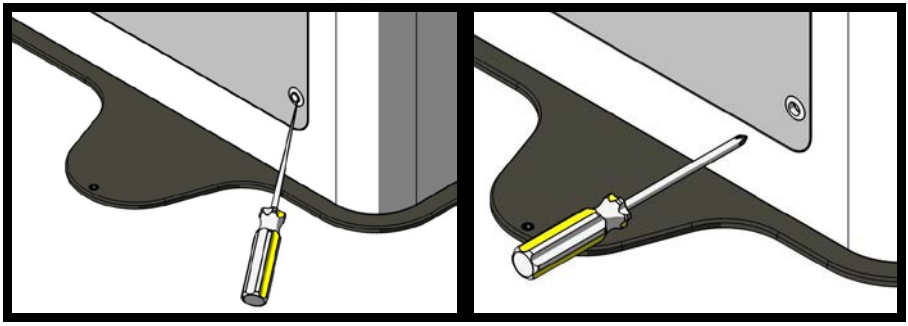

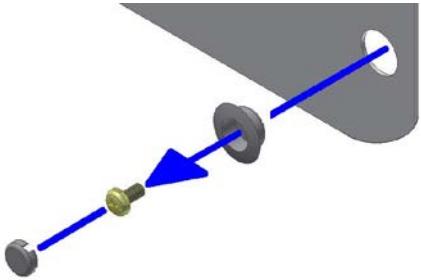

2. 본체에 자동암을 설치하십시오

✓ 자동암 및 케이블을 튜브에 삽입하십시오.

✓ 셋스크류(2개)로 고정하십시오; 렌치드라이버 사용

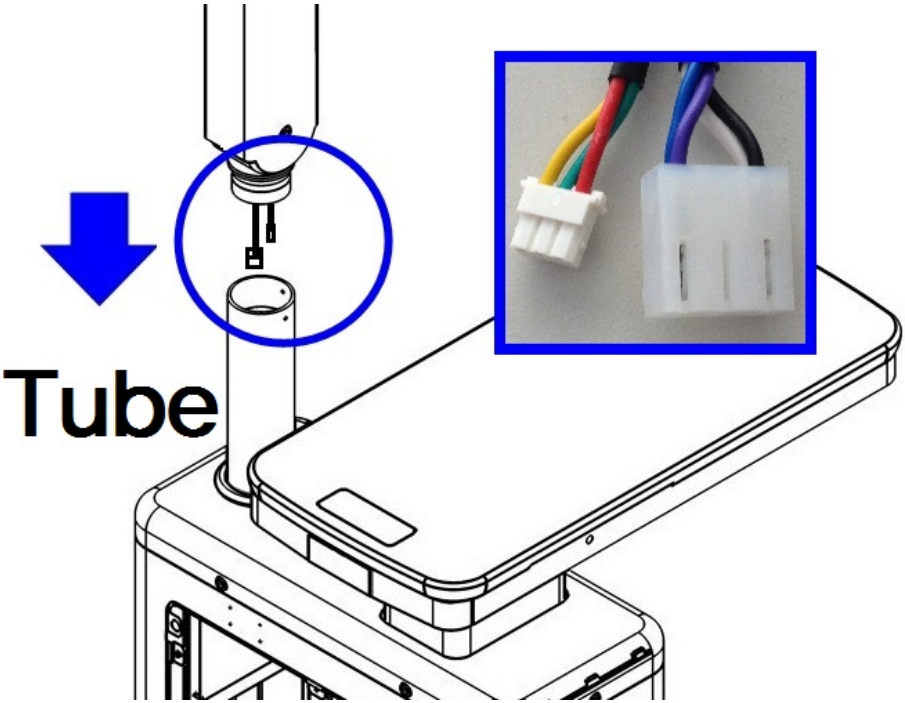

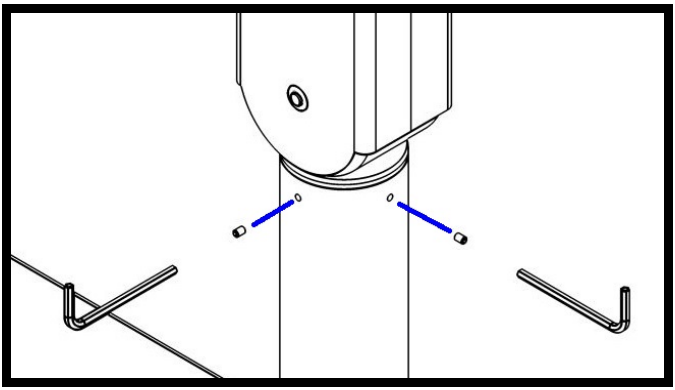

✓ 포롭터암 케이블 단자를 본체 내부 PCB에 연결하십시오.

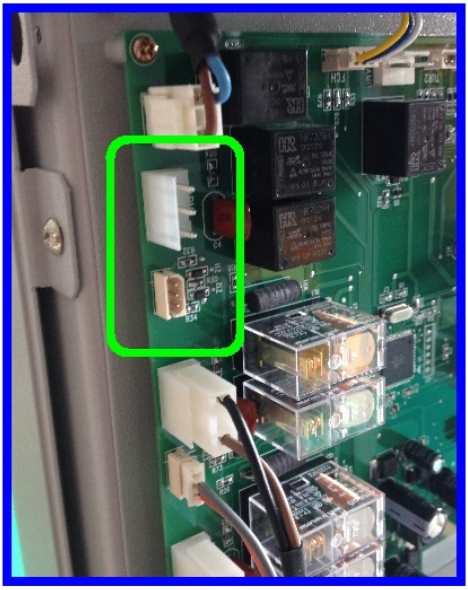

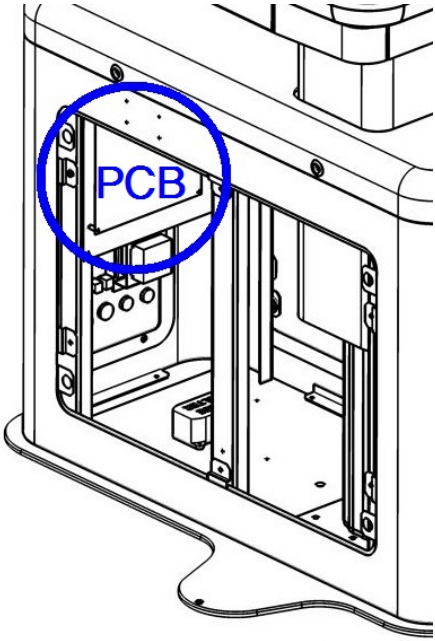

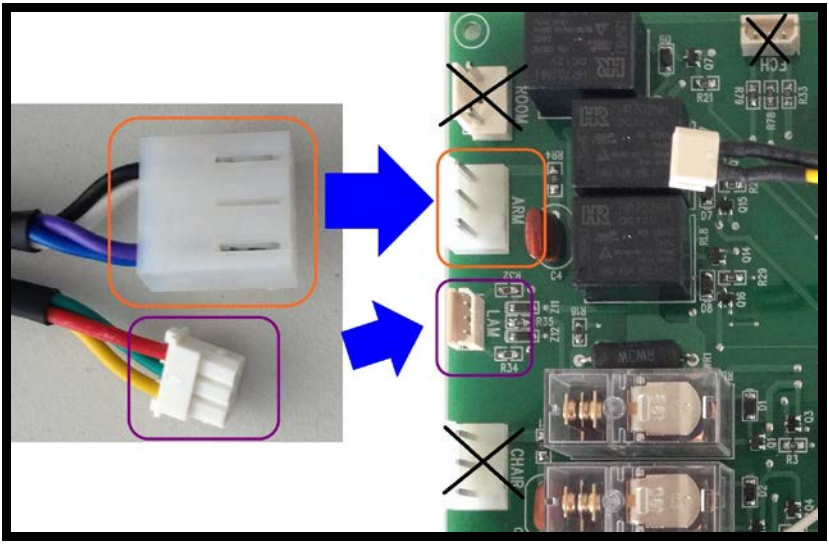

✓ 단자를 연결한 후 본체 커버를 닫으십시오

스탠드 설치

1. 본체 베이스에 프로파일을 삽입하십시오

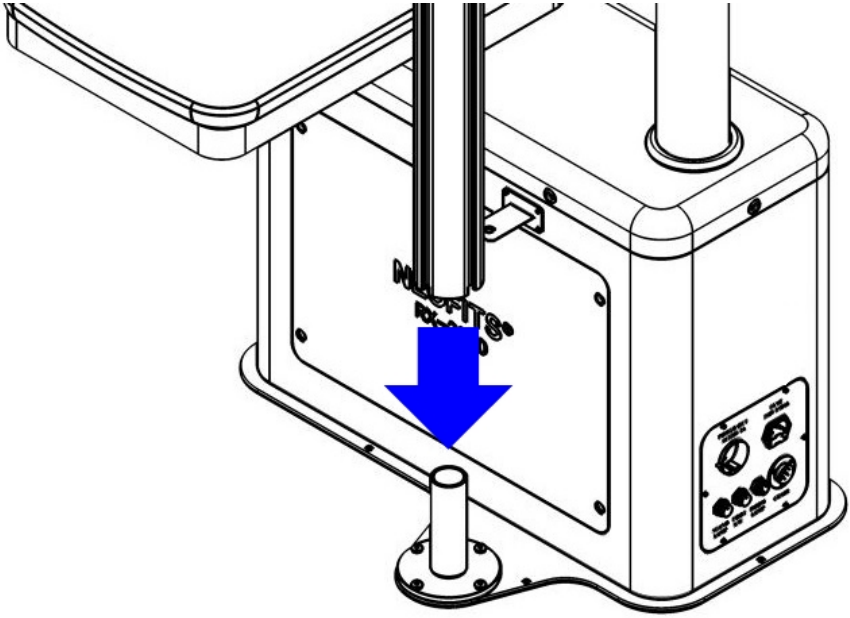

✓ 셋스크류(4개)로 프로파일을 고정하십시오; 렌치드라이버 사용

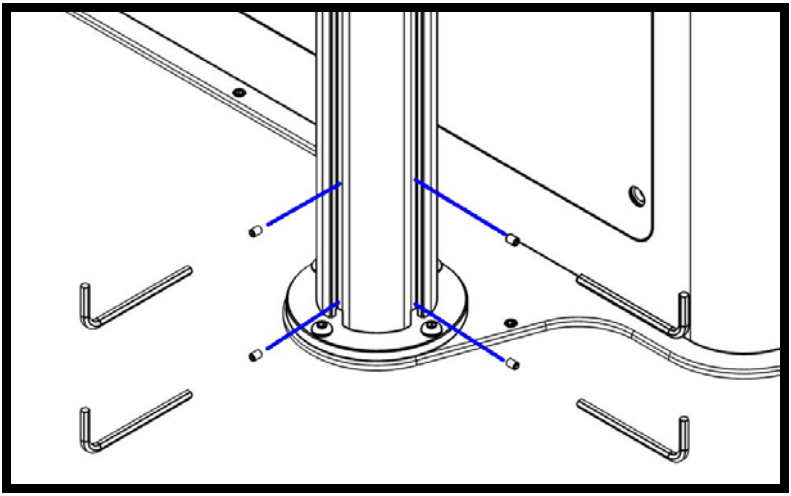

2. 스탠드 하부 알미늄 프로파일에 브라켓을 삽입하십시오

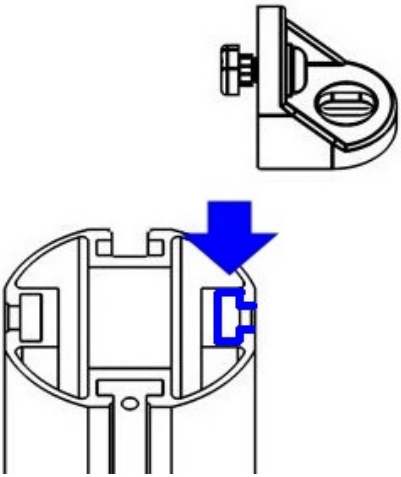

3. 브라켓과 조립하십시오

✓ 프로파일에 브라켓 볼트 양쪽을 단단히 체결하십시오.

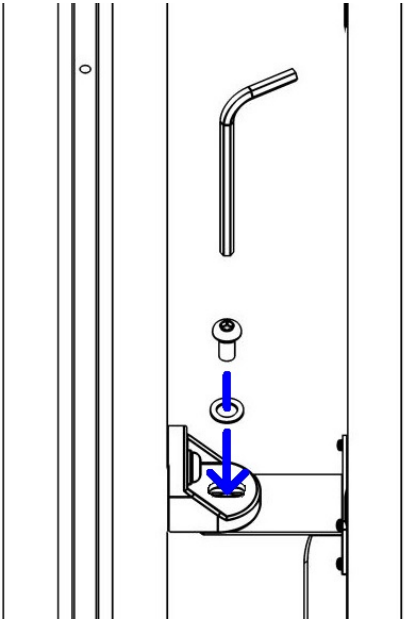

4. 하단 프로파일에서 돌출된 케이블 컨넥터를 본체 후면 STAND LAMP 컨넥터에 연결하십시오.

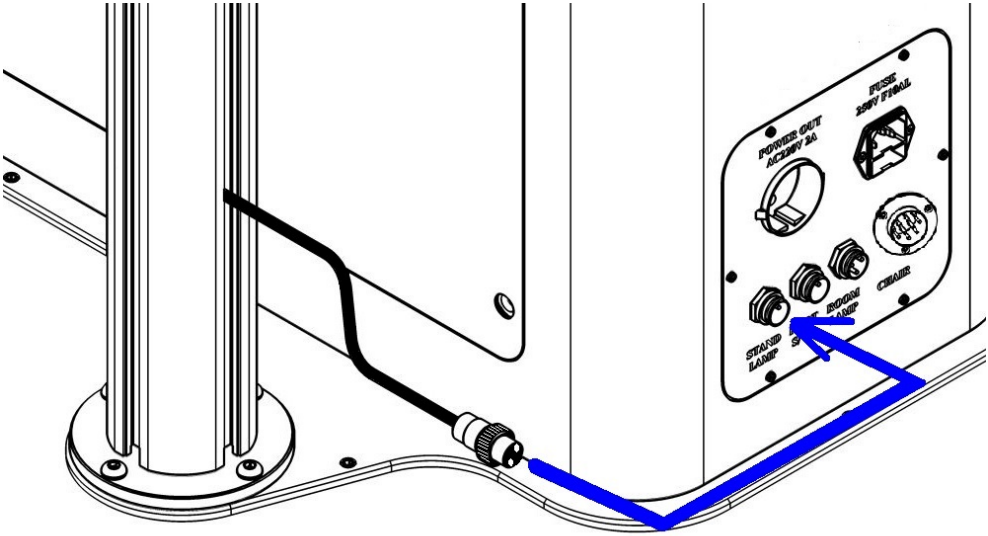

✓ 컨넥터에 케이블을 체결할 때 시계방향으로 돌리십시오

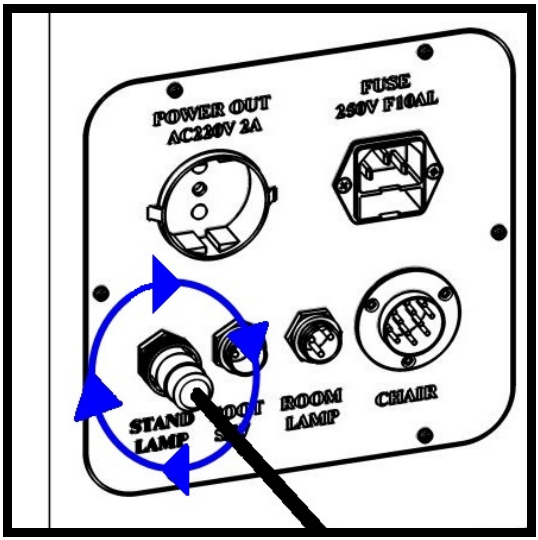

5. 스탠드 캐이블을 하단 프로파일의 연결파이프를 지나서 상단 프로파일로 관통시키십시오.

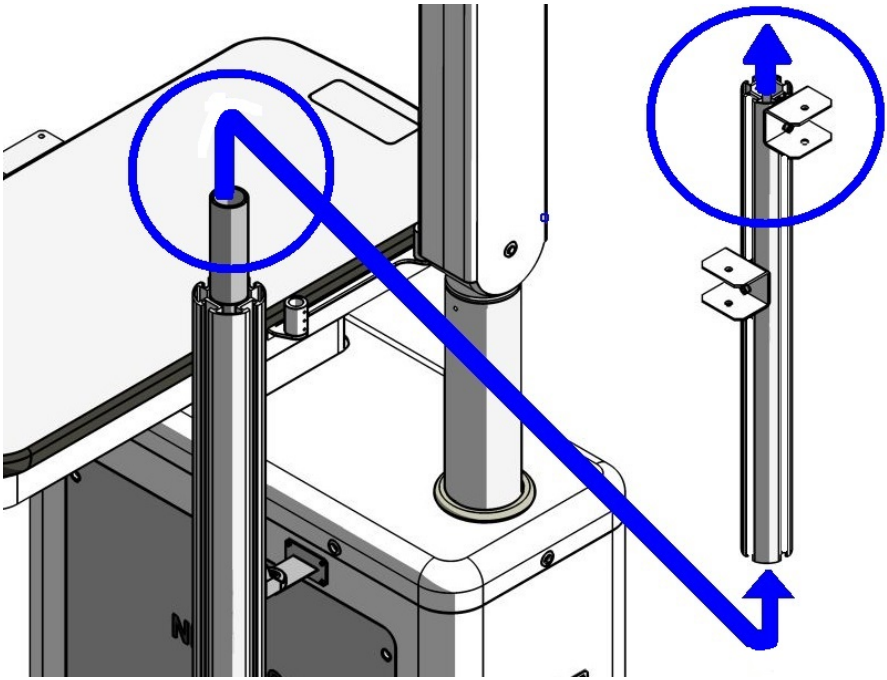

✓ 케이블을 프로파일 꼭대기 부분으로 나오게 빼십시오

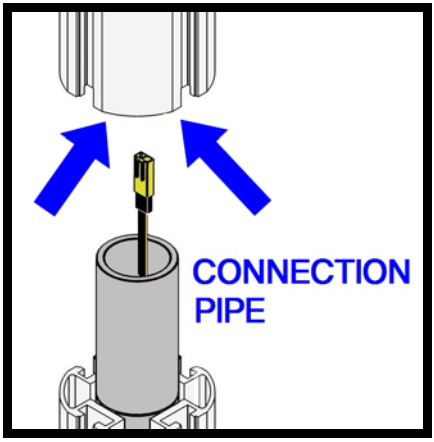

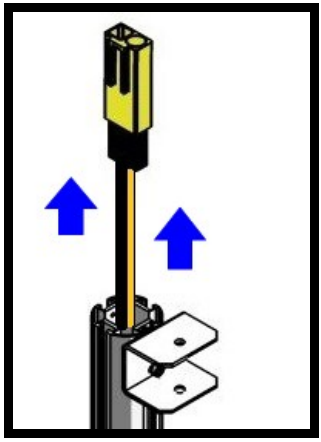

6. 연결 파이프를 상단 프로파일에 삽입하십시오

✓ 셋스크류(4개)로 고정하십시오; 렌치드라이버 사용

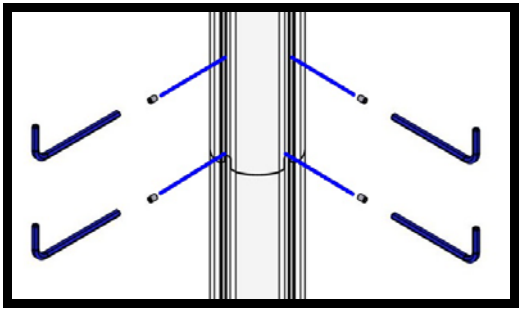

7. 램프 컨넥터를 연결하고 프로파일 내부로 밀어 넣으십시오

✓ 폴커버를 프로파일 상부에 삽입하십시오

8. 모니터암과 차트암을 설치하십시오; 렌치드라이버 사용

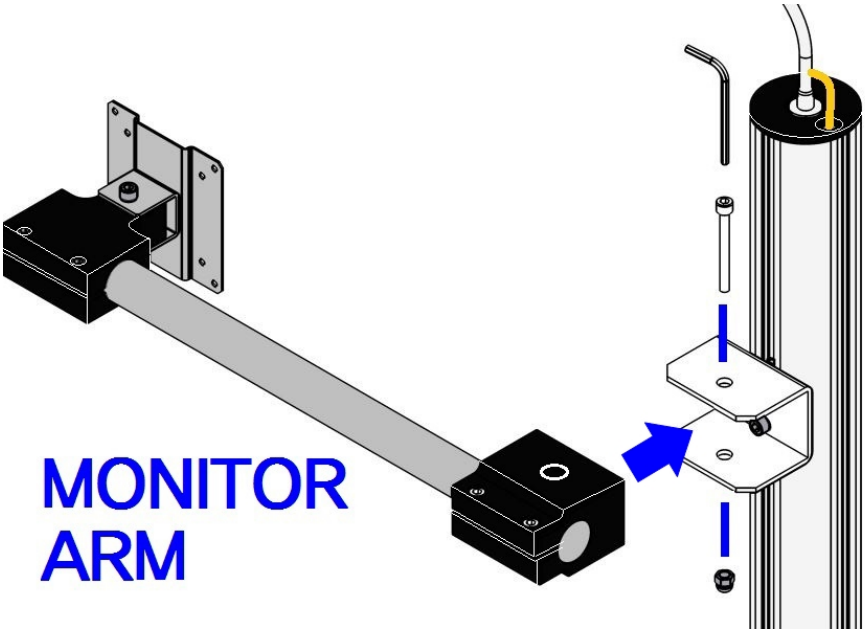

✓ 모니터암과 차트암 조립방법은 서로 동일합니다

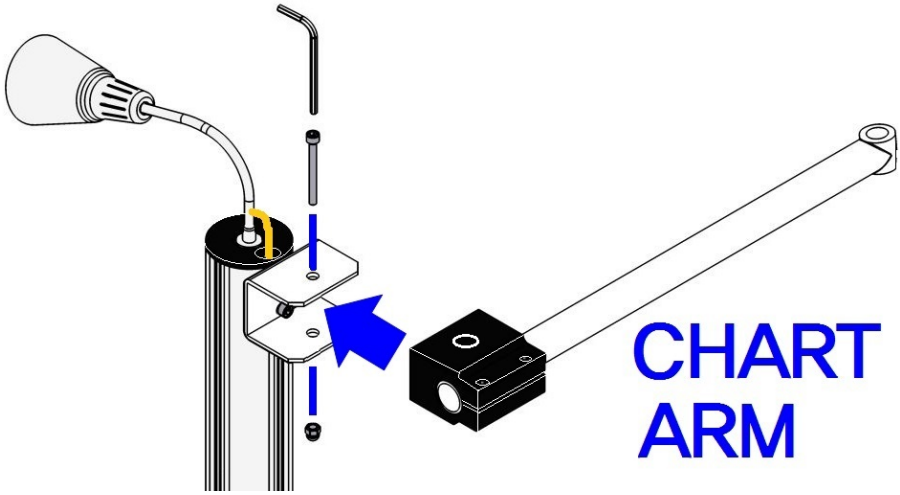

사이드 테이블 설치

1. 사이드 테이블을 조립하십시오; 드라이버(+) 사용

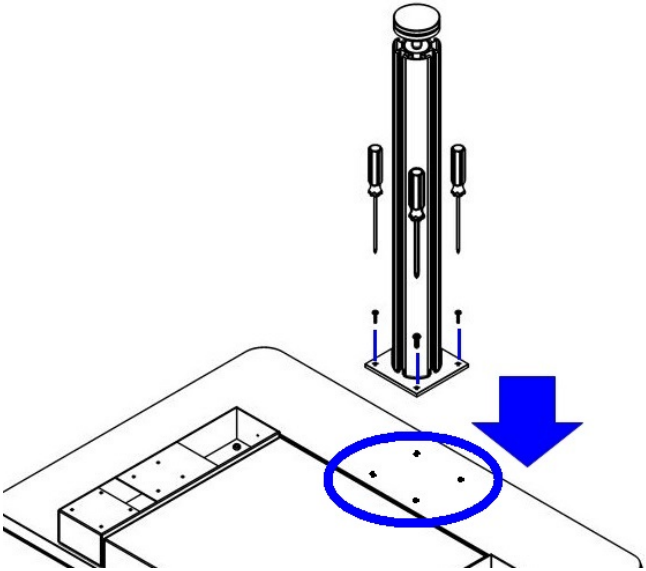

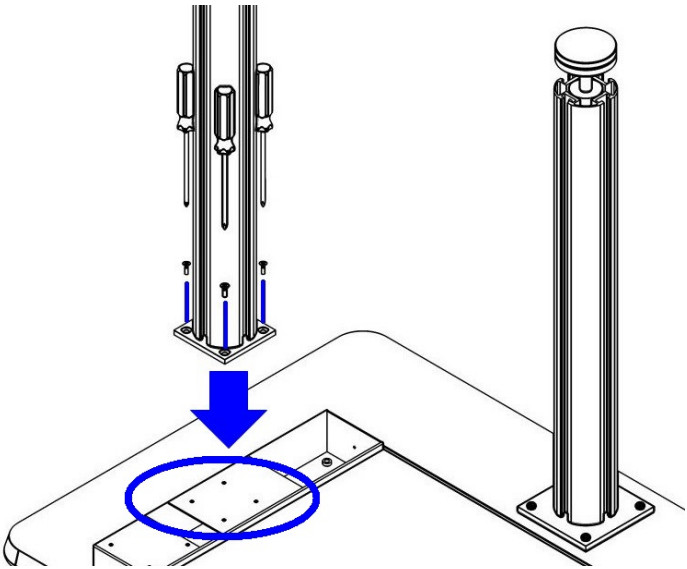

2. 본체와 사이드 테이블을 조립하십시오; 육각렌치 사용

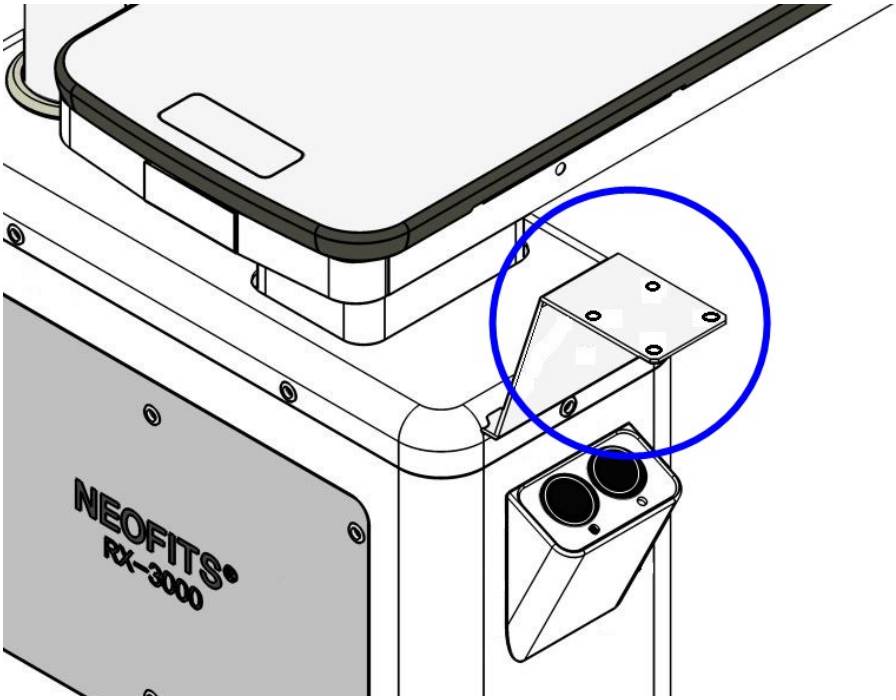

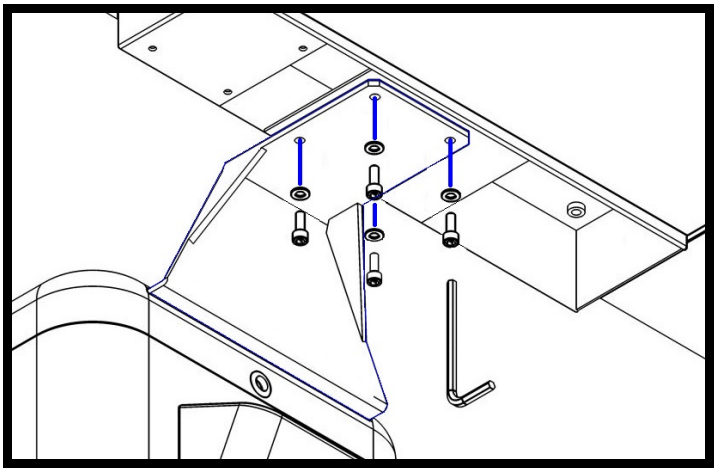

슬릿램프 본체 설치

1. **슬릿램프를 설치하기 위한 패턴 라인이 테이블과 매치되도록 하십시오.**
2. **적절한 위치에 부품을 위치 시켜 설치할 위치를 확인한 후, 조립할 부위에 정확하게 드릴로 홀을 내십시오.**

✓ 홀을 낼 때 테이블이 관통되지 않도록 유의하십시오.

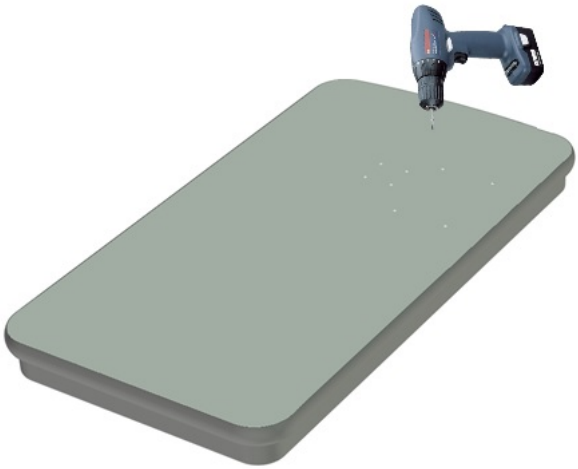

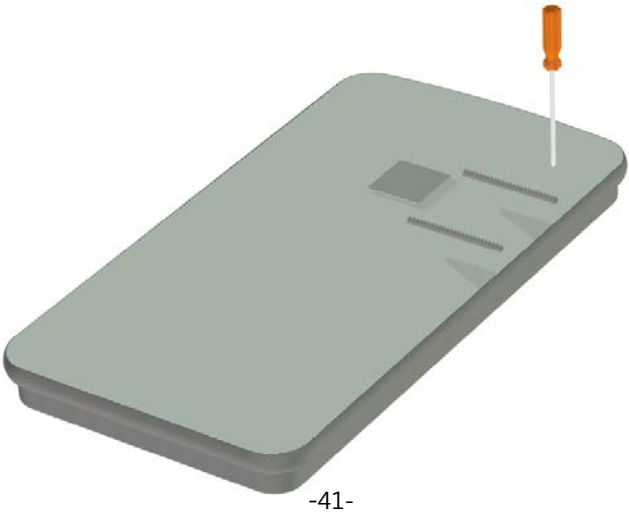

턱받침대 설치

1. 턱받침대를 부착하기 위해 6개의 볼트를 풀고 커버를 제거하십시오.

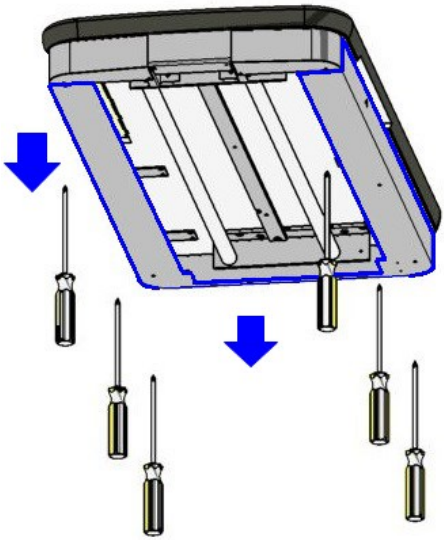

2. 턱받침대를 체결하십시오

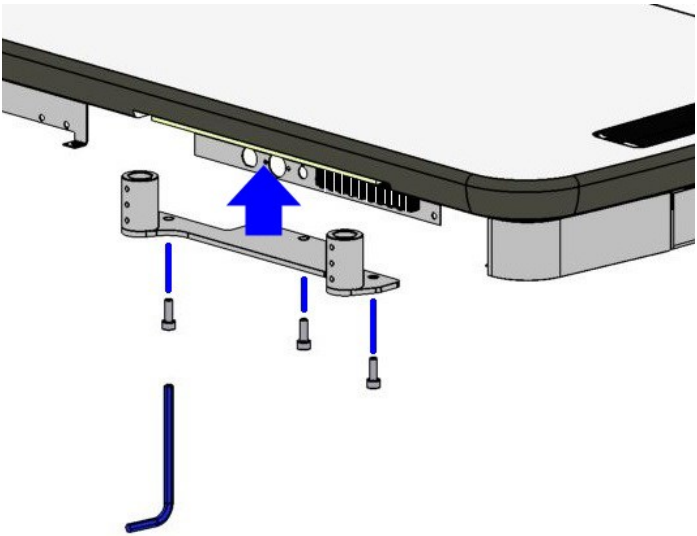

3. 단자대의 번호를 확인하고 슬릿램프의 BULB선과 LED 램프용 전선을 연결하십시오

✓ 단자대는 다음과 같이 연결하십시오.

✓ 전선을 연결한 후 잘 정리하십시오.

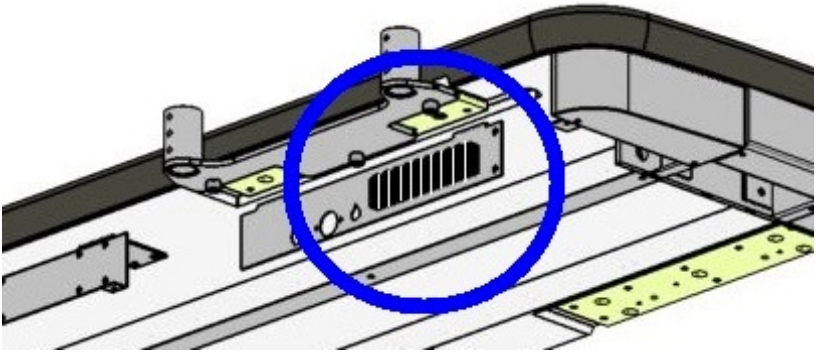

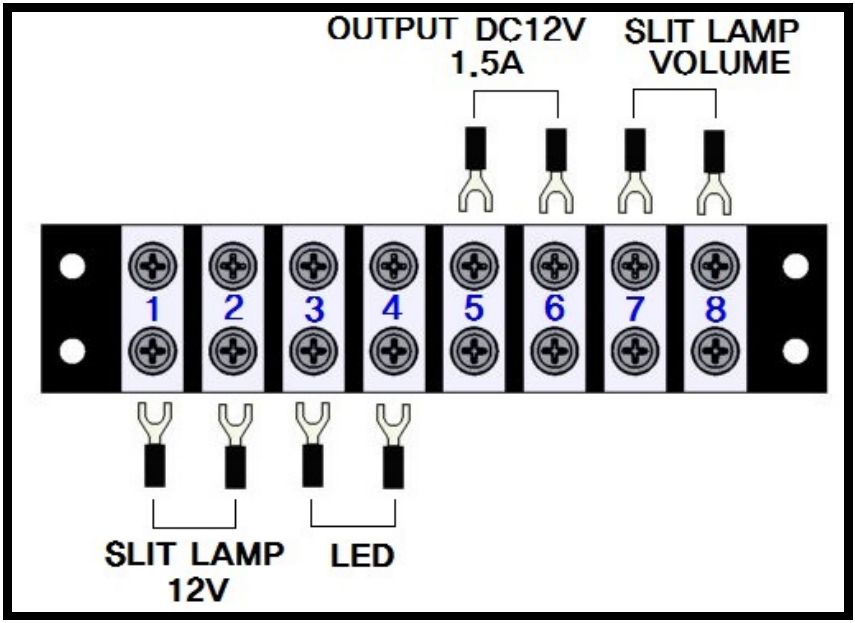

✓ 슬릿램프용 전선을 가지런히 정리해서 묶지 않으면 테이블 슬라이딩 시 간섭으로 인해 문제가 생길 수 있습니다

수평조절

- ✓ 테이블의 수평을 조절하기 위해 베이스에 있는 셋스크류를 사용하십시오
- ✓ 수평계를 사용하십시오.
- ✓ 수평계가 없는 경우, 진료테이블 락킹을 해제하고 테이블이 스스로 움직이지 않는 방법을 이용해 수평을 조정하십시오.
- ✓ 수평이 정확하게 맞지 않으면, 테이블이 부드럽게 작동하지 않을 수 있으니 유의하십시오

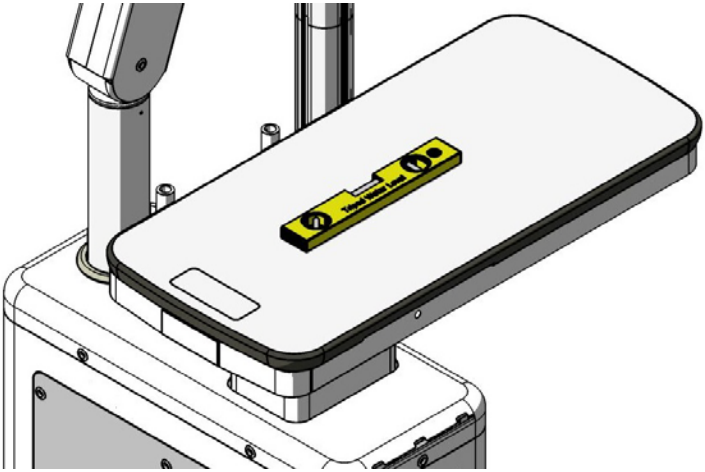

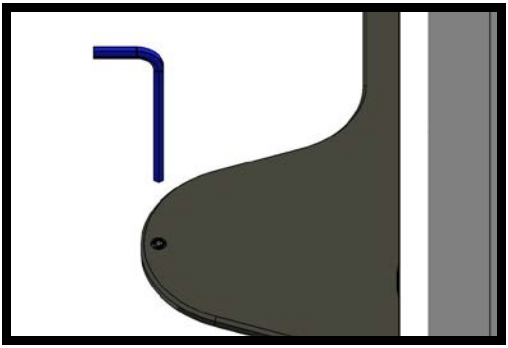

의자 케이블 연결

✓ 의자 제어케이블을 본체 후면 컨넥터에 연결하십시오

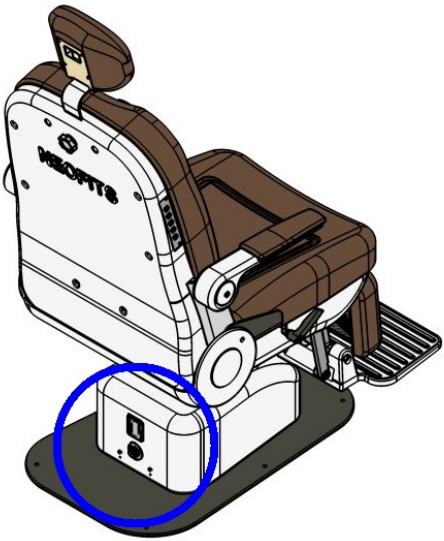

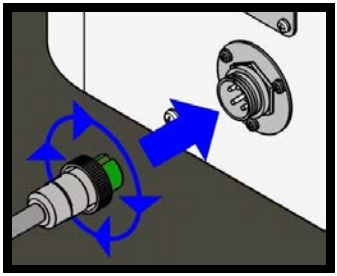

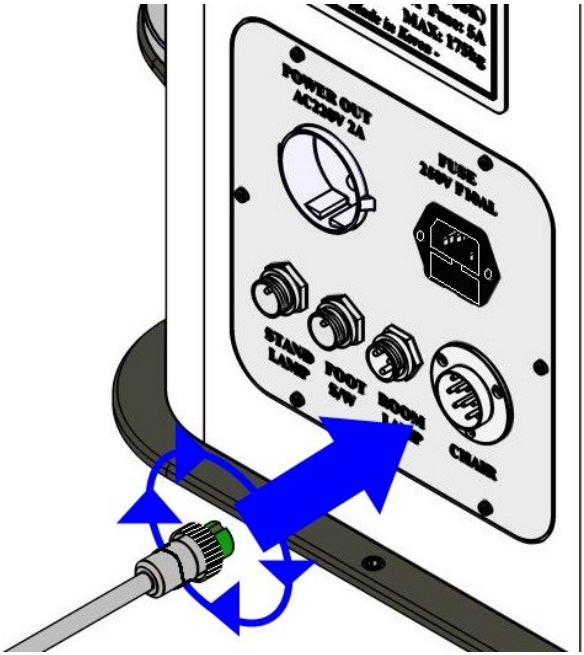

■ 박스 구성품

① 본체

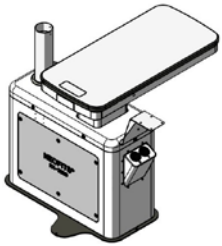

② 포롭터암, 링크바

③ 프로파일(상단,하단), 모니터암, 차트암, 램프, 브라켓 부속일체

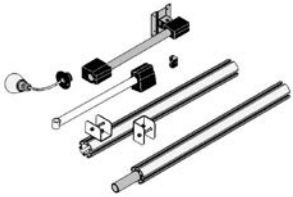

④ 사이드 테이블, 부속일체

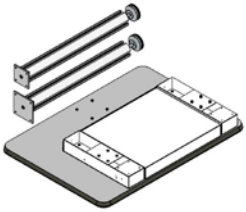

⑤ 의자

■ 기재사항

- ✓ 상품명: Refraction Unit & Chair
- ✓ 품목명: 안과용진료장치및의자
- ✓ 모델명: RX-3000
- ✓ 허가번호: 제허14-1131호
- ✓ 제조원 상호: ㈜로덱
- ✓ 주소: 충북 청주시 흥덕구 직지대로456번길 61(송정동)
- ✓ 전화: 043)274-2520

  팩스: 043)275-2520
- ✓ 홈페이지: http://www.Rodek.co.kr

  http://www.neofits.co.kr
- ✓ 메일: Rodek@neofits.co.kr
- ✓ 제조번호 및 제조연월 : 제품 라벨에 표기
- ✓ 중량 및 포장단위 : 218kg
- ✓ 전기적 정격 및 소비전력
  - 정격전압 : AC220V
  - 정격주파수 : 50/60Hz
  - 소비전력 : 250VA
- ✓ 전기 충격에 대한 보호형식 및 보호정도에 의한 분류
  - 1급기기, B형 장착부
- ✓ 본 제품은「의료기기」임
- ✓ 매뉴얼 버전 : 2014.11(VER.1.3)

■ 약도

서정주IC
SK하이닉스
솔밭
공원
청주세관
GO
킹덕스
직지대로
지웰시티
세중
테크노갤리
대우단열
한세이프
백손
다산
(주)로덱
심덕
가상정
삼화전기
폴리텍4대학
청주
제1산업단지
청주IC
가로수로
산업단지육거리
청주고속버스터미널